Арт. 47050029

А-А

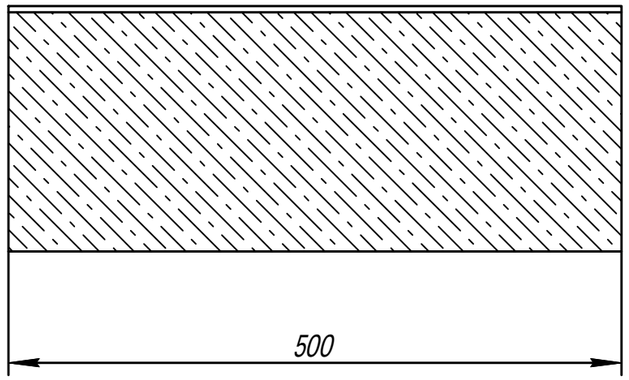

Б - Б

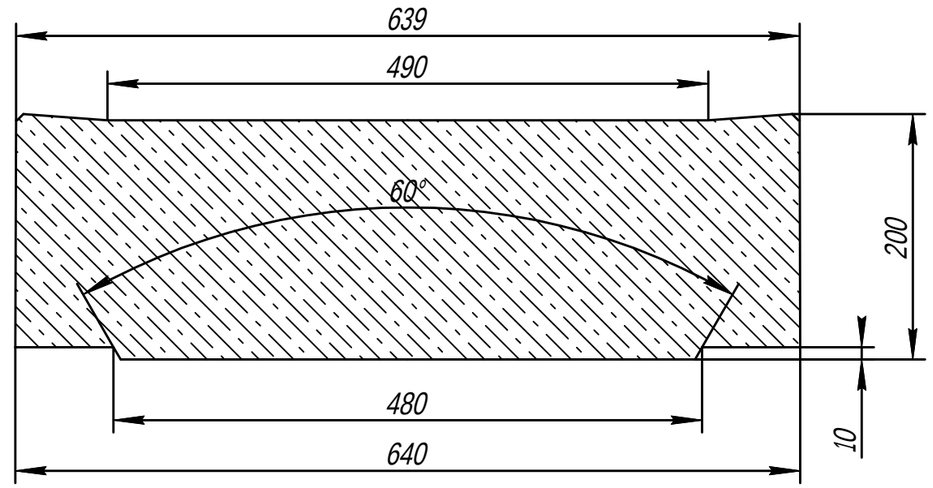

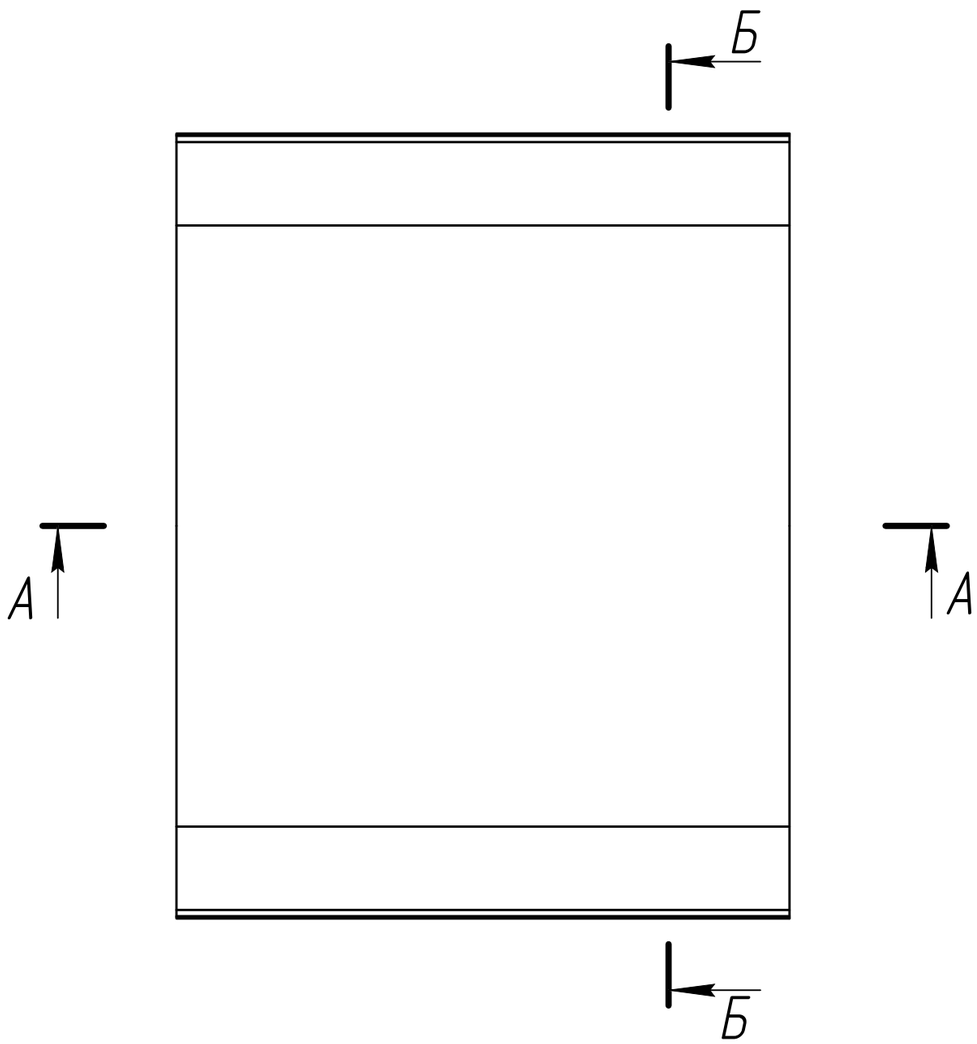

						Арт. 47050029		
Изм.	Кол.уч.	Лист	№док.	Подп.	Дата	Крышка лотка бетонная КЛБ 50.64.20-Е600 DN500	Стадия	Масса	Масштаб
								148 кг	1:5
							Лист	Листов	
						Объем бетона – 0,06 м3	Gidrolica		

Взам. инв. №

Подп. и дата

Инв. № подл.

Формат А3